Quartet
MECHANICS

S350特殊晶圆及多尺寸晶圆 Sorter/EFEM

本公司的S350系列特殊晶圆及多尺寸晶圆分拣机，采用独家专利的核心部件，提供兼具高性能、低维修成本及灵活的配件组合，是您最佳的晶圆传送方案。

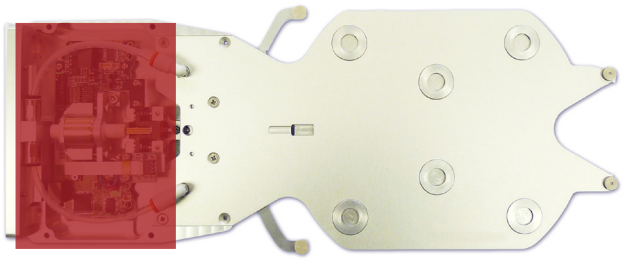

S350-TN采用薄晶圆专用Vortex Gripper

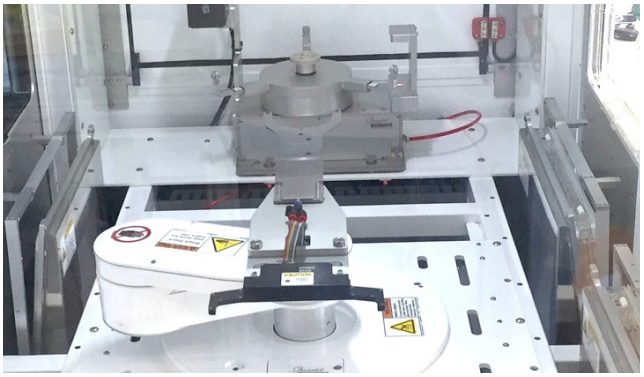

8"/ 12"晶圆共用

· 具特殊SoftTouch软接触的夹爪及对位器，可提供高度安全、无污染、高达50μm / 0.03° 的重现度。

· 具HEPA - High Efficiency Particulate Air Fan Filter Untis (FFU) 高效颗粒污染控制。

· 一机可兼容8"及12"晶圆，更换尺寸仅需一小时。可用FOUP、FOSB、SMIF Pod及cassette。

· 简易人机介面，可灵活设置运送规则。

· 多种升级选项：正面取放；翻转晶圆；传送特殊晶圆（玻璃、超厚或超薄、穿孔或高度翘曲）；双面ID读取。

技术参数

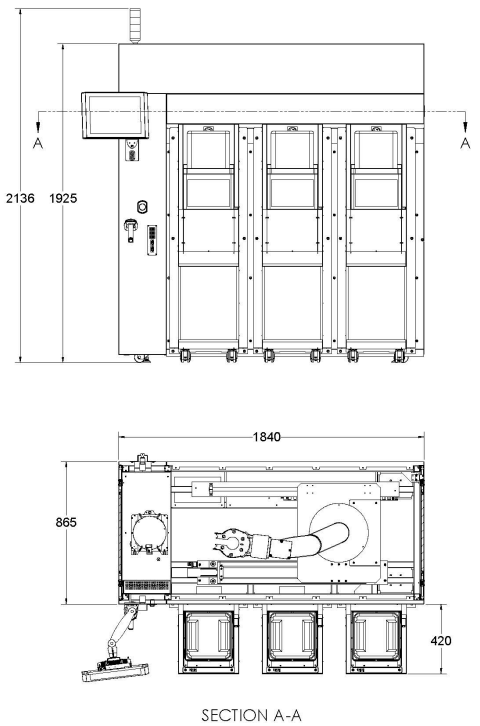

THIN WAFER

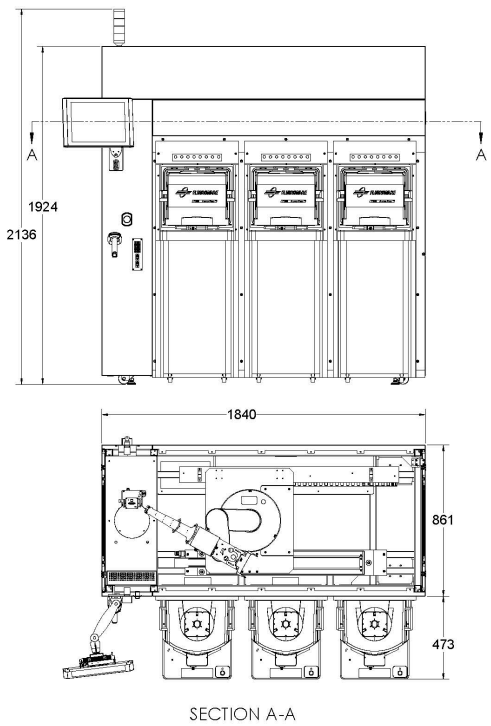

MULTI-SIZE

Standard Configuration		THIN WAFER	MULTI-SIZE
Model #		S350-TN	S350-MS
Wafer size	Diameter	300mm	300 & 200mm
Carrier		cassette/ SMIF Pod	FOUP & SEMI-Std FOSB/cassette
Platform	Auto Port #	2	3
	Specification	Auto Port with RFID & Mapper; class 10 cleanliness, ESD	
Placement	Position Repeatability	50 μ	
	Angle Repeatability	0.03° (optional 0.01°)	
Component	Robot	SCARA/ single arm	
	End Effector	Vacuum, optional Edge grip (1 ea)	
	Aligner	Vacuum, optional Edge grip (1 ea)	
	OCR	1 or 2 ea	
Software	OS	Manufacturer's standard operation system	
	User Interface	English or/and Chinese GUI	
	Equipment Interface	CAN, TCP/IP or RS232	
	Factory Interface	SECS/GEM communication	

QUARTET MECHANICS INC.
www.quartetmechanics.com
1040 Di Giulio Ave, Ste 100, Santa Clara, CA 95050, USA
P +1.408.564.8901
Email: inquiry@quartetmechanics.com

Quartet MECHANICS

Copy right ® 2010-2016 Quartet Mechanics. All rights reserved.Rev 2016/10